assistencia@celmoveis.com.br
(32) 3559- 1559 | 3559- 1550

Esquema de Montagem

Base Ômega

RELAÇÃO DE FERRAGENS

COD	QTD	DESCRIÇÃO
0000	08	PARAFUSO 5X50
0000	04	PARAFUSO 7X100
0000	04	APLIQUE CROMADO FURADO 20mm
0000	08	TAMPA PARAFUSO 04mm
0000	04	TAMPA PARAFUSO 13mm
0000	04	SILICONE MOLDURADO
0000	04	PREGO 10X10
0000	04	SAPA ´´L``

RELAÇÃO DE PEÇAS

COD	QTD	DESCRIÇÃO
3185	02	LATERAL EXT. BASE ÔMEGA
3192	02	LATERAL INT. BASE ÔMEGA 06
3193	01	TAMPO BASE ÔMEGA 06
3196	01	TAMPO ENCAB. BASE ÔMEGA 06
PEÇAS QUE ALTERAM NA BASE 04		
3186	02	LATERAL INT. BASE ÔMEGA 04
3187	01	TAMPO BASE ÔMEGA 04
3188	01	TAMPO ENCAB. BASE ÔMEGA 04

PRODUTO MONTADO

MONTAGEM DO PRODUTO

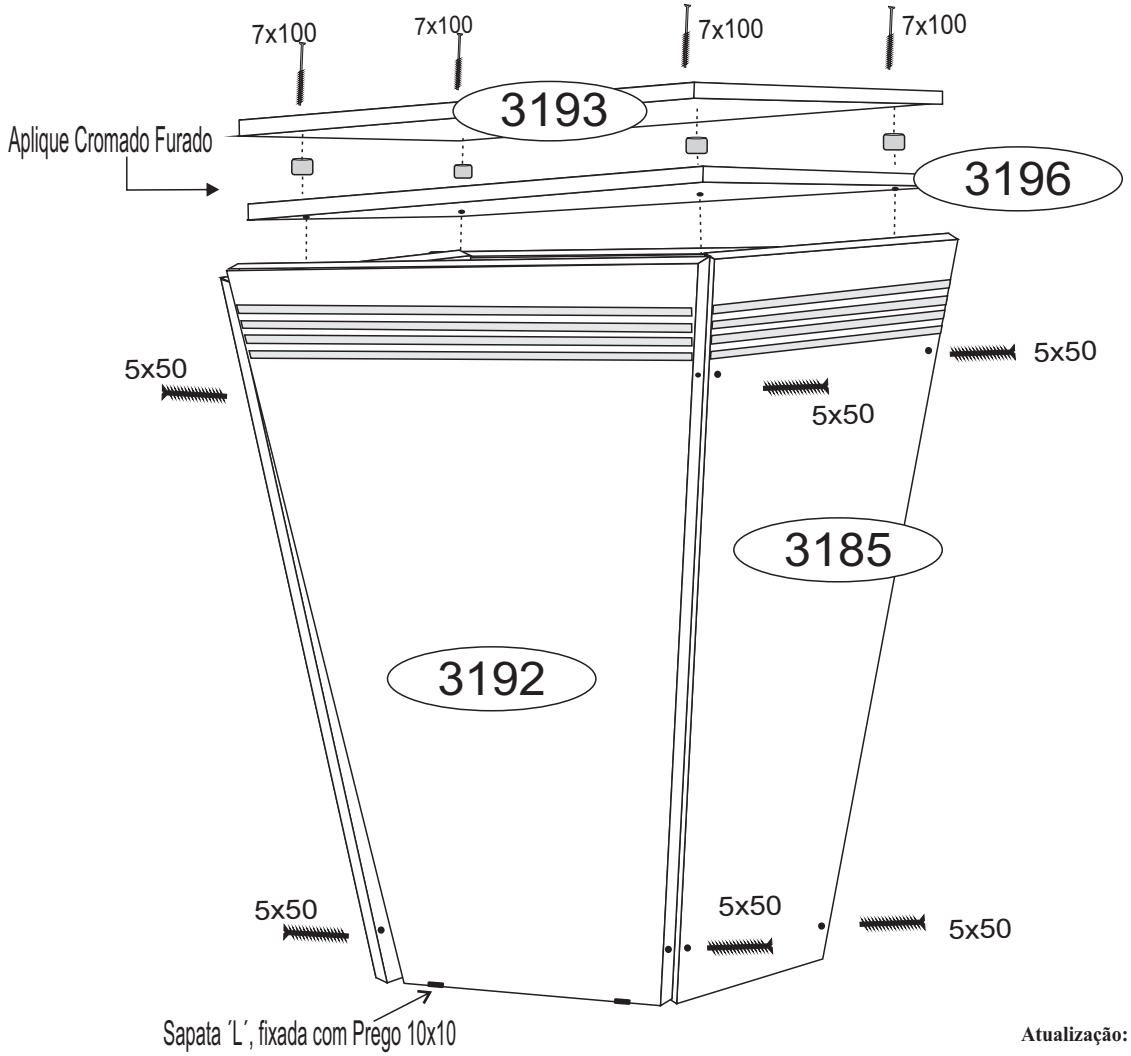

Atualização: 03/03/2016